LiTESA

LED Hallenstrahler I TBX

NICHIA

5 JAHRE GARANTIE. ARBEITSTEMPERATUR -30° BIS 70°C.

152.000 BETRIEBSSTUNDEN. **IP65.** BIS ZU 165lm/W.

Technische Daten

Artikelnummer	TBX100	TBX120	TBX150	TBX200
Leistungsaufnahme	100W	120W	150W	200W
Lichtstrom bei 5000K	bis zu 16500lm	bis zu 19800lm	bis zu 24750lm	bis zu 33000lm
LED Anzahl	280 Stck.	336 Stck.	400 Stck.	528 Stck.
Lichtquelle	Nichia SMD3030 (ca. 175lm/W)			
Lichtausbeute	bis zu 165m/W (Abhängigkeit von Farbtemperatur, Abschirmung und Abstrahlwinkel)			
Farbtemperatur	Standard: 5000K ; Optional*: 3000K, 4000K			
Farbwiedergabe	Ra > 80			
Abschirmung	transparentes Einscheibensicherheitsglas			
Abstrahlwinkel	120°			
Gehäuse	Aluminiumdruckgussgehäuse I Aluminiumreflektor 90° (optional)			
Gehäusefarbe	schwarz			
Montagemöglichkeiten	Abgehangene Montage Öse I Direkte Montage Bügel (optional)			
Maße				
Ø Gehäuse	400.0mm			
Höhe inkl. Öse	306.5mm			
Gewicht	7.9kg			I 8.0kg
Vorschaltung				
Netzteil	Philips Xitanium			
Eingangsspannung	AC 220 - 240V, 50/60Hz			
Dimmfunktion	DALI			
Schutzfunktionen	Kurzschluss I Überspannung I Überstrom I Temperaturabschaltung I PFC			
Schutzklasse	Schutzklasse I ENEC			
THD	< 15%			
System				
Power Faktor	> 0.92			
IP Schutzklasse	IP65			
IK Schutzklasse	IK07			
Luftfeuchtigkeit	15% - 90%			
Arbeitstemperatur	-30°C - +70°C			
Lebensdauer L_{80}	> 152000 Betriebsstunden (Ta<25°C)			
Lebensdauer L_{70}	> 50000 Betriebsstunden (Ta<70°C)			
Garantie	**5 Jahre**			
Zertifizierungen	**CE-EMC, CE-LVD, ENEC, CB, TÜV, ROHS**			

Technische Zeichnung (Angaben in mm)

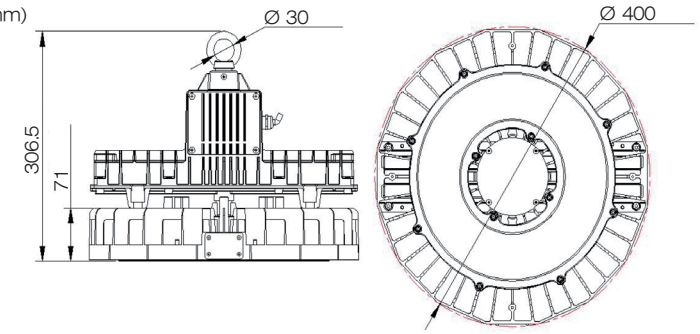

* auf Anfrage, ggf. längere Lieferzeit oder Mindestabnahmemenge erforderlich

Stand 03/2021. Druckfehler, Irrtümer und technische Veränderungen vorbehalten.
Alle Angaben beziehen sich auf Messungen oder Durchschnittswerte und können von den tatsächlichen Werten leicht abweichen (+/- 5%).
Es gelten die aktuellen Geschäfts- und Garantiebedingungen.

LITESA
Zum Buchenberg 5
09569 Oederan